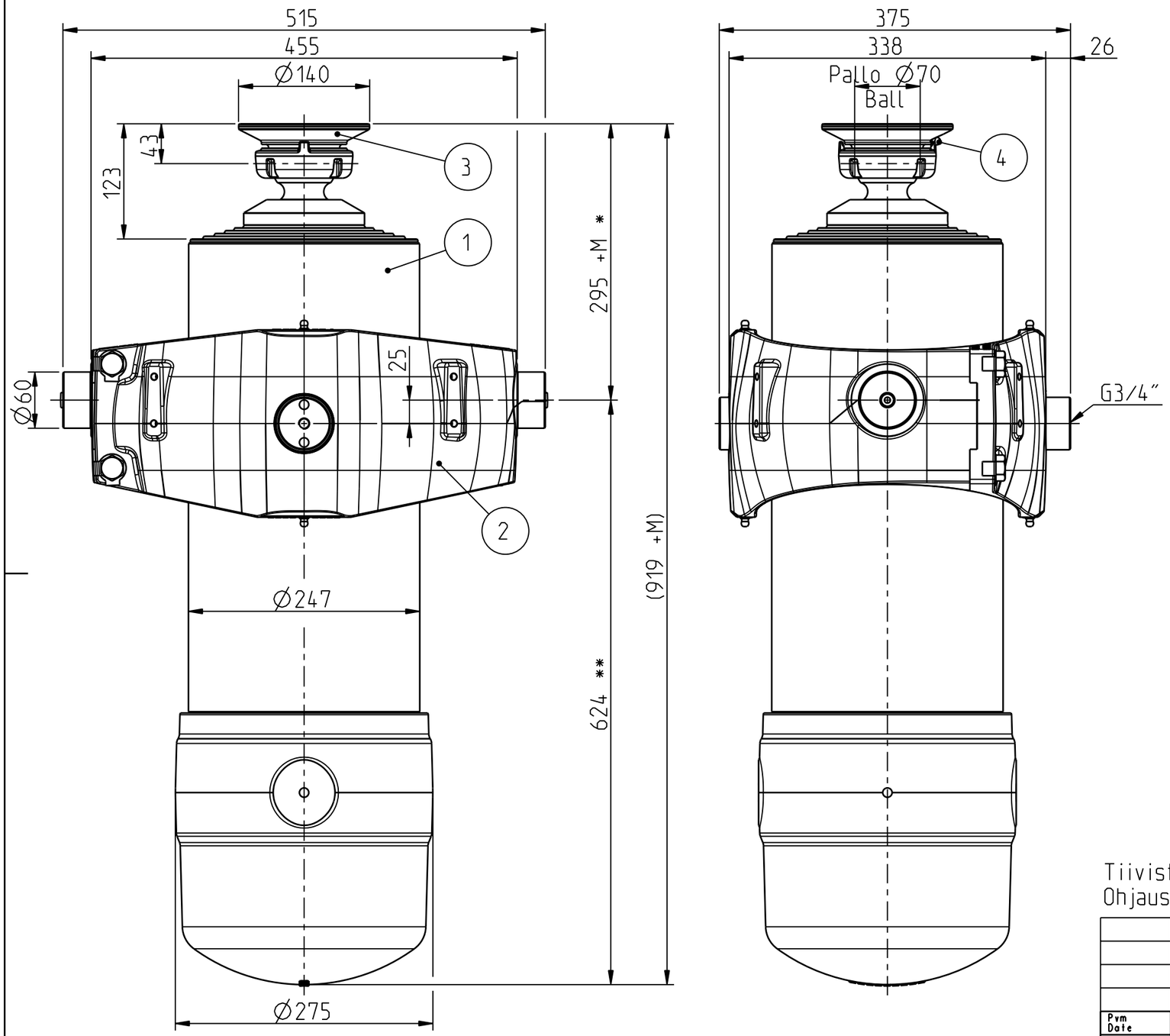

N:o	Tuote nro/Article N:o	Nimike/Title
1	310207453	Sylinteri/Cylinder 254/85x4682 P70
2	320204041	Kehto/Cradle 254 TT
3	320206586	Pallokuppi/Ball cup Ø70
4	350501510	Rasvanippa/Grease nipple M8
5	300509877	Kilpisarja/Label set

Kehdon pultit kiristetään
170 Nm momenttiin.
Cradle's bolts are tightened
to 170 Nm torque.

* = Kehto ylösalaisin asennettuna/
Cradle upside down mounted +50 mm.

** = Kehto ylösalaisin asennettuna/
Cradle upside down mounted -50 mm.

Vaihe/Stage	Isku/Stroke (mm)
Ø218	580
Ø194	580
Ø172	580
Ø152	580
Ø132	580
Ø115	586
Ø100	586
Ø85	610
Yht./Sum.=	4682

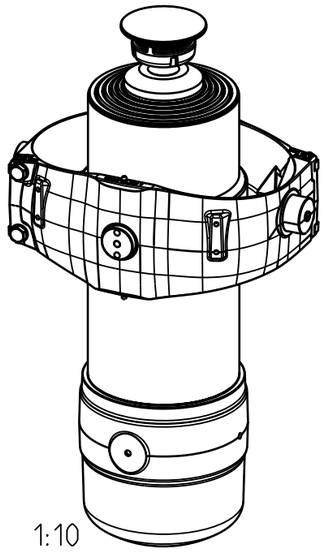

SCALE 1:10

Tiivistesarja/ Seal set 254/85: 340503652
Ohjausrengassarja/ Guide ring set 254/85: 340503448

Kokonaisisku/ Total stroke 4682 mm.
Iskutilavuus/ Stroke volume 84.9 dm³.
Suurin sallittu työpaine/ Max allowed working pressure 25 MPa.
Suurin sallittu kuorma/ Max allowed load 32 t.

M = Asennusvara/Mounting space min. 15 mm.

Pvm Date	Piirt. Drawn	Oli ennen / Was before				Malli Model	
	Pinnat Surfaces Ra (µm)	Yleistoleranssi General tolerance ISO 2768-m	Piirt. Drawn	17.02.10	TDa	Koodi Code -	Massa Mass 286.624
			Tark. Check	-	-	STD -	Materiaali Material -
			Hyv. Appr.	-	-	Mitat, muoto Dim. / Geom.	-

WIPRO
Applying Thought

Liittyy / Belongs to	Suhde Scale	Revisio Revision
TT59	1:5	-
Nimitys NY 254/85x4682 P70	Piirustus n:o / Drawing no	
Title LIFTUN 254/85x4682 P70	310207454	

WIPRO INFRASTRUCTURE ENGINEERING OY PL 9 25501 Pernio Finland