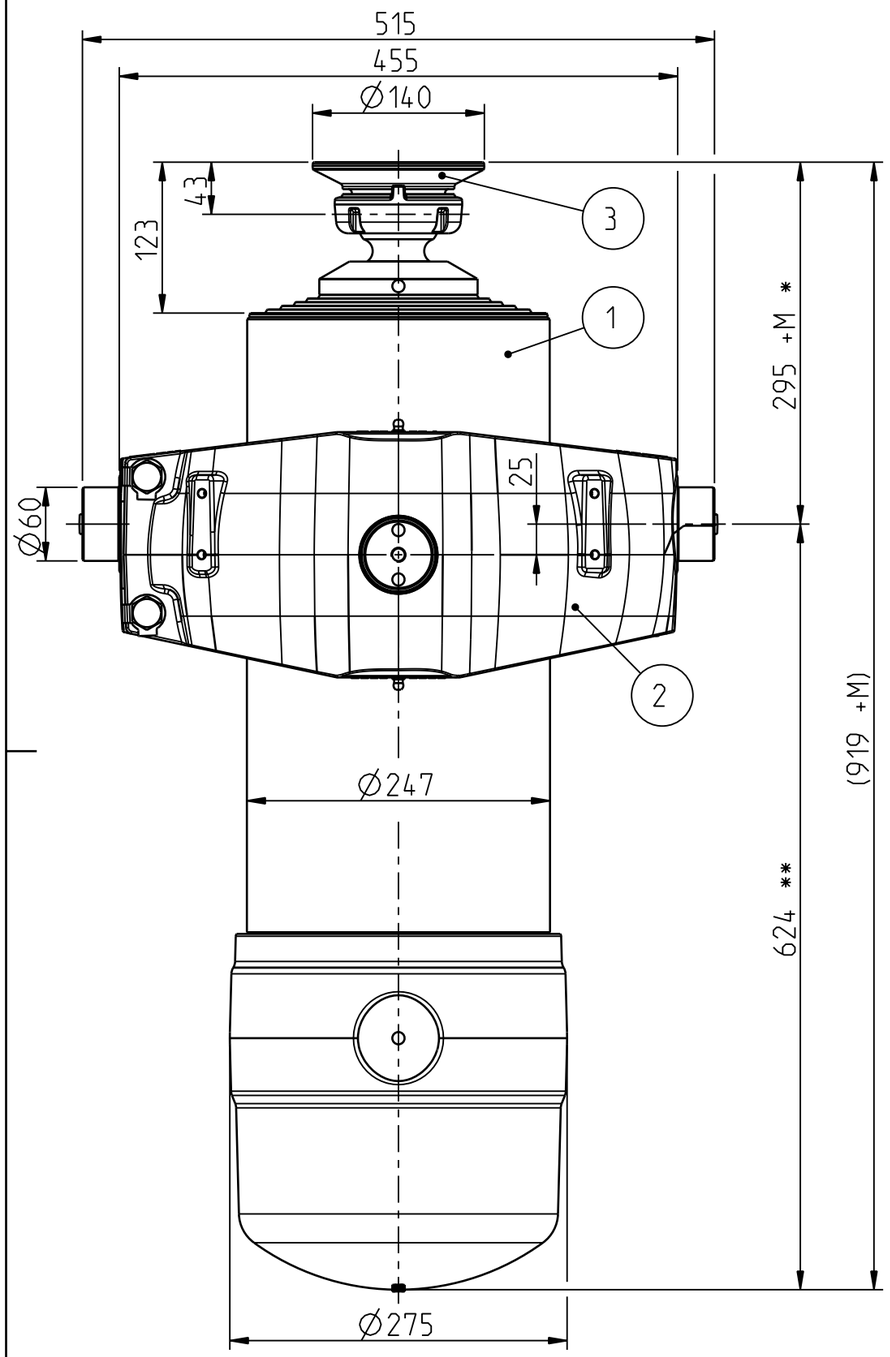

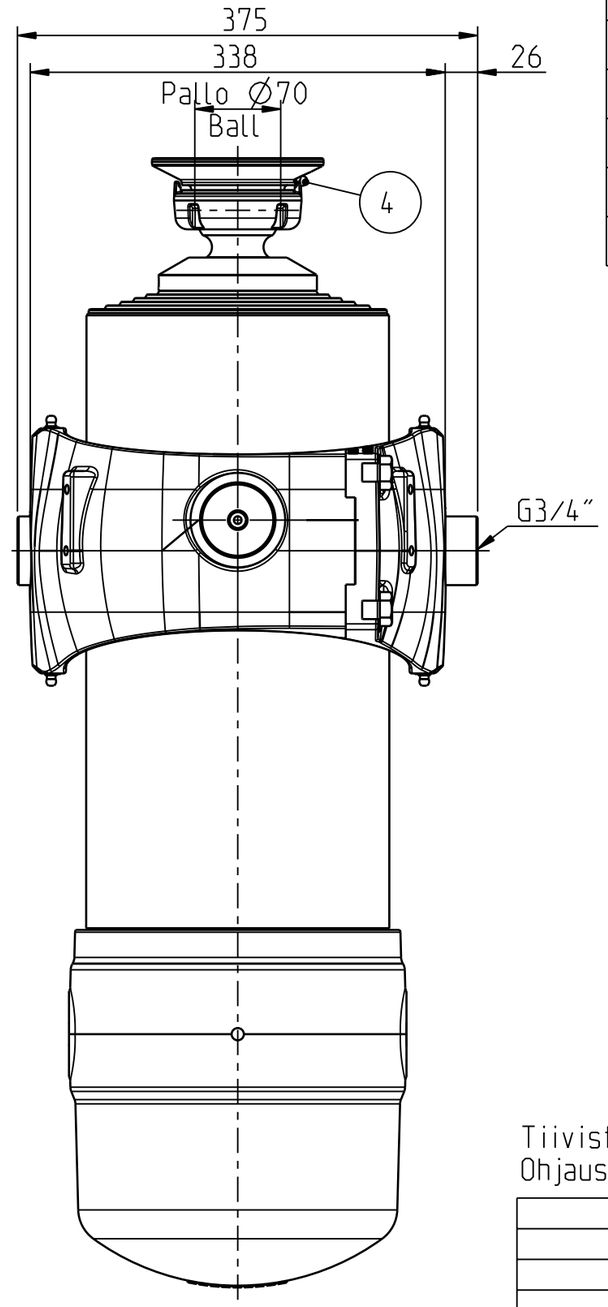

N:o	Tuote nro/Article N:o	Nimike/Title
1	310207449	Sylinteri/Cylinder 254/100x4093 P70
2	320204041	Kehto/Cradle 254 TT
3	320206586	Pallokuppi/Ball cup Ø70
4	350501510	Rasvanippa/Grease nipple M8
5	300509877	Kilpisarja/Label set

Kehdon pultit kiristetään
170 Nm momenttiin.
Cradle's bolts are tightened
to 170 Nm torque.

* = Kehto ylösalaisin asennettuna/
Cradle upside down mounted +50 mm.

** = Kehto ylösalaisin asennettuna/
Cradle upside down mounted -50 mm.

Vaihe/Stage	Isku/Stroke (mm)
Ø218	580
Ø194	580
Ø172	580
Ø152	580
Ø132	580
Ø115	586
Ø100	607
Yht./Sum.=	4093

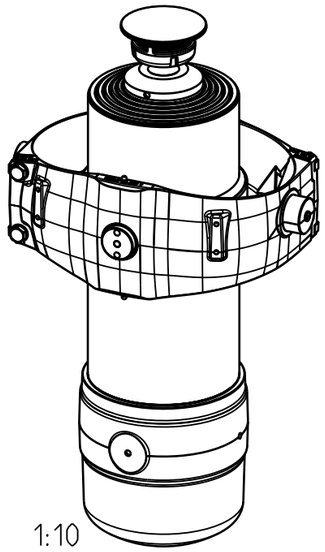

SCALE 1:10

Tiivistesarja/ Seal set 254/100: 340514444
Ohjausrengassarja/ Seal set 254/100: 340504318

Kokonaisisku/ Total stroke 4093 mm.
Iskutilavuus/ Stroke volume 81.6 dm³.
Suurin sallittu työpaine/ Max allowed working pressure 25 MPa.
Suurin sallittu kuorma/ Max allowed load 32 t.

M = Asennusvara/Mounting space min. 15 mm.

Pvm Date	Piirt. Drawn	Oli ennen / Was before					Malli Model	
	Pinnat Surfaces Ra (µm)	Yleistoleranssi General tolerance ISO 2768-m	Piirt. Drawn	02.03.10	TDa	Koodi Code -	Massa Mass	274.855
			Tark. Check	-	-	STD -	Materiaali Material	-
			Hyv. Appr.	-	-	Mitat, muoto Dim. / Geom.		-

WIPRO
Applying Thought

Liittyy / Belongs to: TT59

Suhde Scale: 1:5

Revisio Revision: -

Nimitys: NY 254/100x4093 P70

Title: LIFTUN 254/100x4093 P70

Piirustus n:o / Drawing no: 310207450