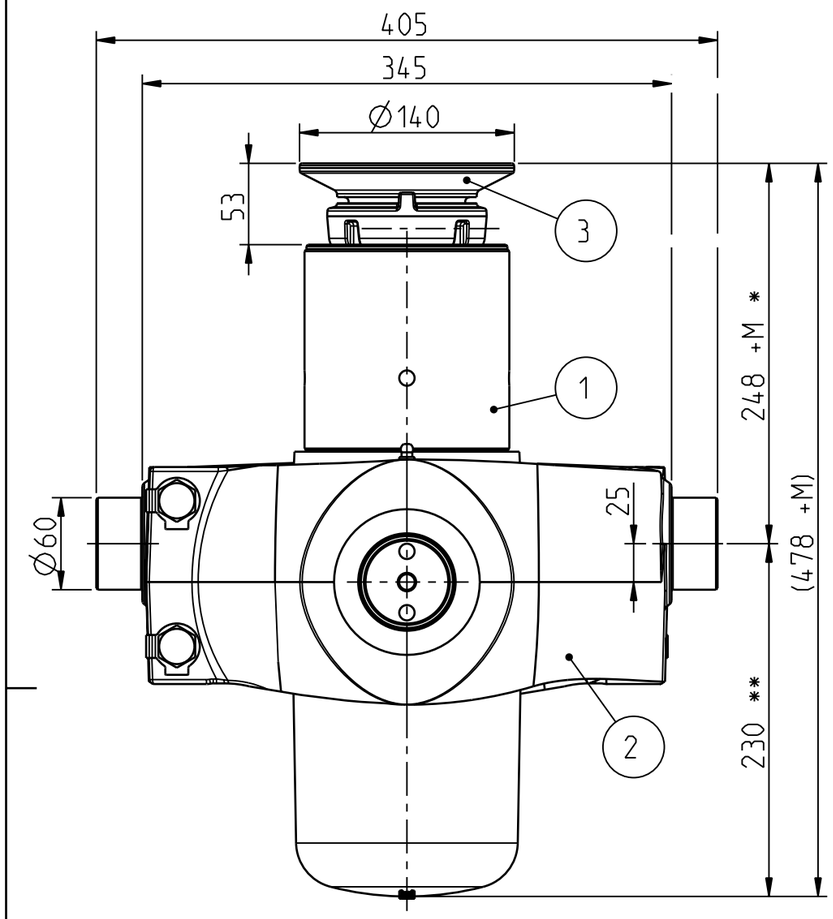

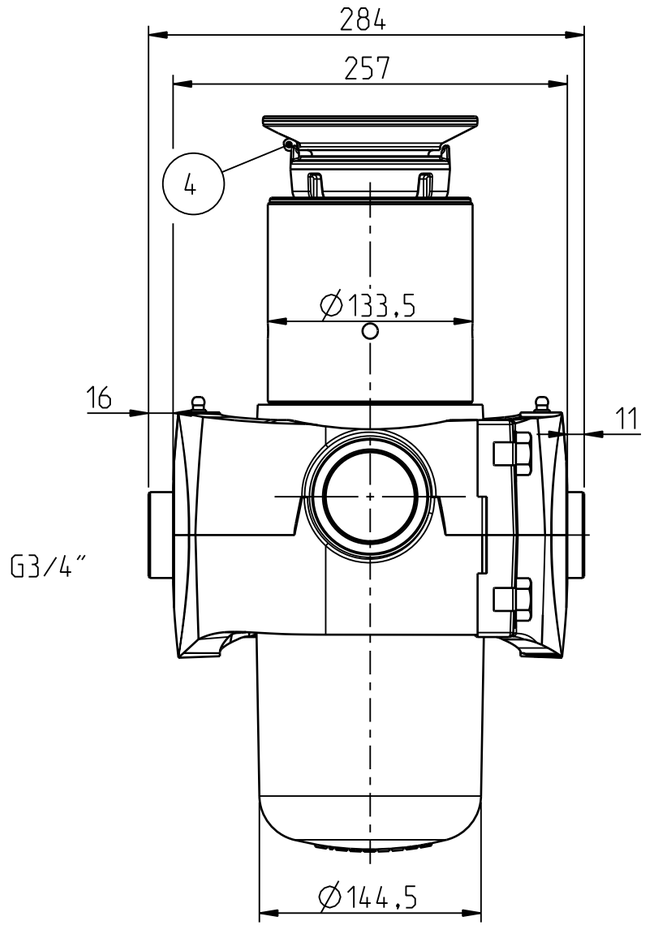

N:o	Tuote nro/Article N:o	Nimike/Title
1	310206678	Sylinteri/Cylinder 133/55x1275 P70
2	320307683	Kehto/Cradle 173-153-133 TT
3	320206586	Pallokuppi/Ball cup Ø70
4	350501510	Rasvanippa/Grease nipple M8
5	300509877	Kilpisarja/Label set

Kehdon pultit kiristetään
170 Nm momenttiin.
Cradle's bolts are tightened
to 170 Nm torque.

* = Kehto ylösalaisin asennettuna/
Cradle upside down mounted +50 mm.

** = Kehto ylösalaisin asennettuna/
Cradle upside down mounted -50 mm.

Vaihe/Stage	Isku/Stroke (mm)
Ø115	286
Ø100	237
Ø85	254
Ø70	248
Ø55	250
Yht./Sum.=	1275

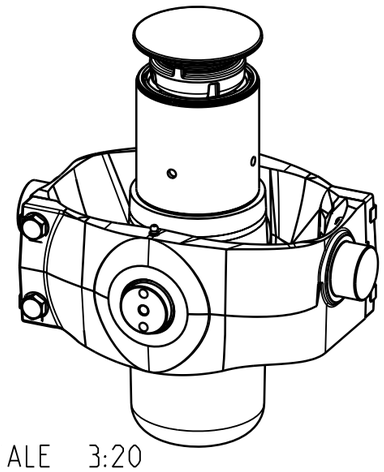

SCALE 3:20

Tiivistesarja/ Seal set 133/55: 340503490
Ohjausrengassarja/ Guide ring set 133/55: 340503410

Kokonaisisku/ Total stroke 1275 mm.
Iskutilavuus/ Stroke volume 7.8 dm^3.
Suurin sallittu työpaine/ Max allowed working pressure 25 MPa.
Suurin sallittu kuorma/ Max allowed load 14 t.

M = Asennusvara/Mounting space min. 15 mm.

Pvm Date	Piirt. Drawn	Oli ennen / Was before					Malli Model	
	Pinnat Surfaces Ra (µm)	Yleistoleranssi General tolerance ISO 2768-m	Piirt. Drawn	25.11.13	MLe	Koodi Code -	Massa Mass	72.346
			Tark. Check	-	-	STD -	Materiaali Material	-
			Hyv. Appr.	-	-	Mitat, muoto Dim. / Geom.		-

WIPRO
Applying Thought

Liittyy / Belongs to	Suhde Scale	Revisio Revision
TT27	1:4	-
Nimitys NY 133/ 55x1275 P70	Piirustus n:o / Drawing no	
Title LIFTUN 133/ 55x1275 P70	310206679	